EFKA by INGLET

Queremos ayudar a tus clientes y empleados a estar seguros

MAMPARAS PROTECTORAS ALUMINIO Y PET

► MAMPARAS PROTECTORAS ALUMINIO Y PET

En Inglet queremos ayudar a tus clientes y empleados a estar seguros
Hoy en día las pantallas protectoras en oficinas, comercios y grandes superficies se han convertido en algo indispensable como barrera física para reducir las posibilidades de contagio y mantener la distancia durante el brote actual del coronavirus / COVID-19.

¿Tienes una tienda o un local que visitan muchos clientes?
¡Nuestras mamparas protectoras son perfectas! Se pueden colocar tanto de pie como encima del mostrador y te permiten mantener una distancia segura sin dejar de hacer tu trabajo. En la oficina, crea lugares de trabajo seguros para tu personal. Imprescindibles para farmacias, estancos, supermercados, clínicas, gimnasios, oficinas y todo tipo de comercios. **Precio:** 118,50 €. **Portes pagados.**

55 81 90 MAMPARA PROTECTORA DOUBLE 44 OPEN PLATA, 0.3 mm 200 x 100 cm.
55 81 91 MAMPARA PROTECTORA DOUBLE 44 OPEN NEGRO, 0.3 mm 200 x 100 cm.
55 81 92 MAMPARA PROTECTORA DOUBLE 44 OPEN BLANCO, 0.3 mm 200 x 100 cm.

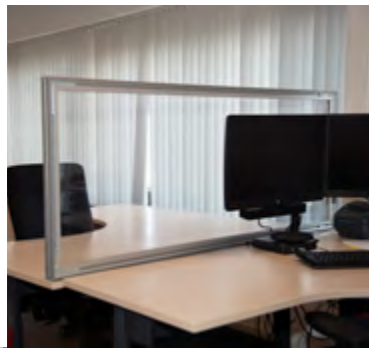
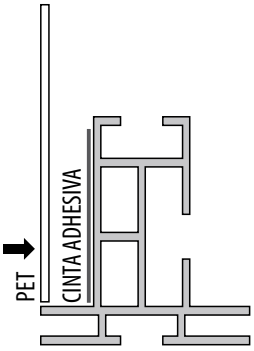

Completamente reutilizables
Una vez que todas las actividades se puedan llevar a cabo de nuevo, de forma segura y sin mamparas de protección, los perfiles de aluminio se pueden reutilizar. Equípalos con atractivos textiles impresos y utilízalos para exponer una publicidad convincente y así promocionar tus productos en un lugar destacado de tu tienda. También puedes convertirlos en separadores acústicos decorados con una impresión atractiva.

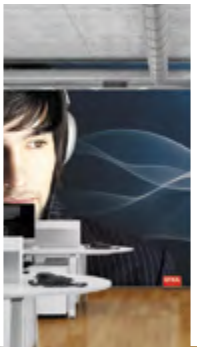

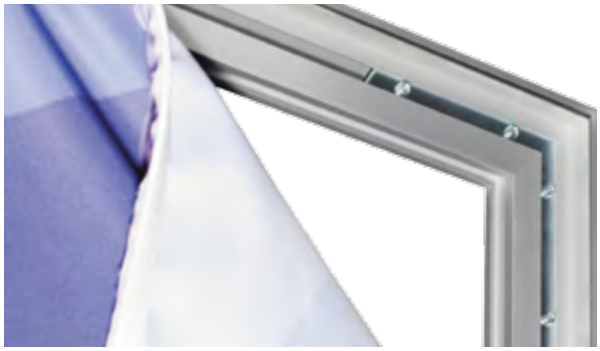

Almacenamiento compacto
Si las mamparas no se utilizan durante un tiempo son fáciles de desmontar y se pueden almacenar de forma muy compacta.

Solución de alta calidad
No son construcciones caseras, sino una solución de alta calidad y profesional para mantener una distancia segura entre tus clientes y tu personal.

Hecho a medida para su situación
Nuestras mamparas de protección pueden ser hechas a medida, así que encajarán perfectamente en tu propio entorno.
También disponemos de atractivos descuentos por cantidad. ¡Solicita presupuesto sin compromiso!

INGLET, SLU Av. Cervera, 21 25300 Tàrrega (Lleida) Tel. 973 312 312 / Fax. 973 310 755 comercial@inglet.com / www.inglet.com

▸ MAMPARAS PROTECTORAS ALUMINIO Y PET

Instrucciones de montaje

1. MONTAR ESTRUCTURA

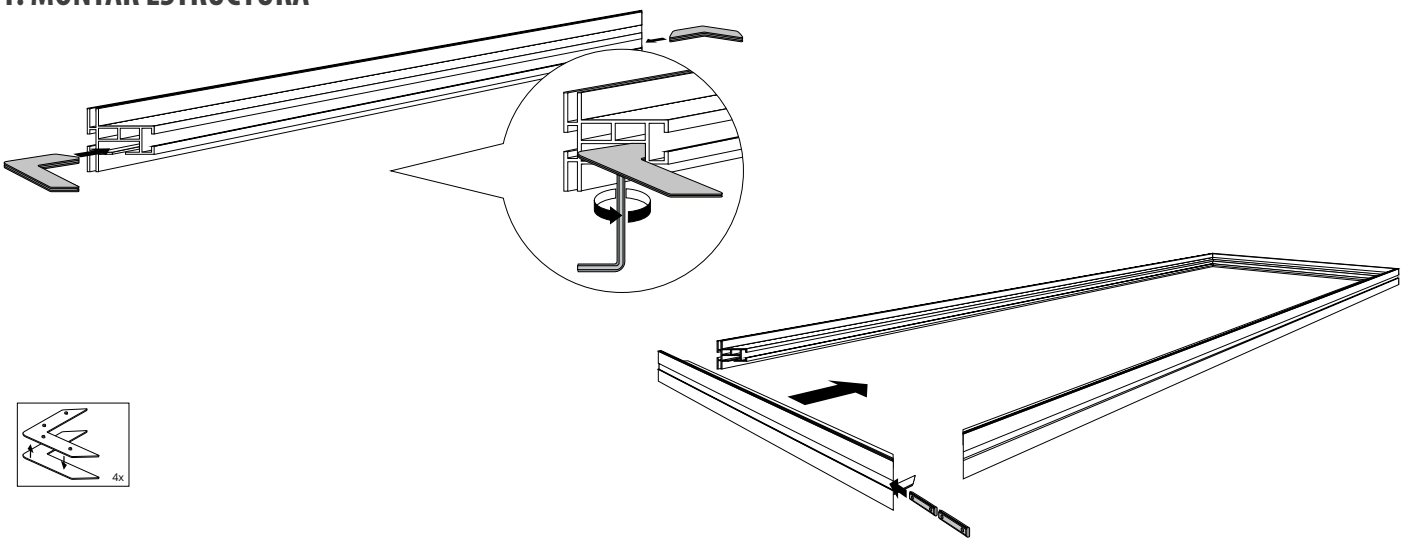

2. MONTAR PIES

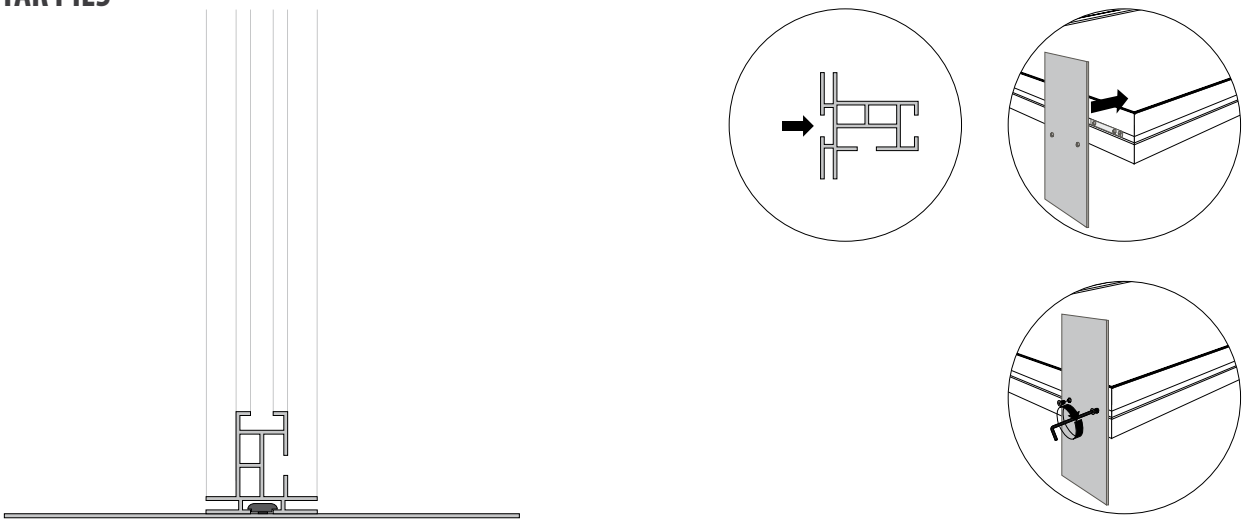

3. MONTAR PANEL

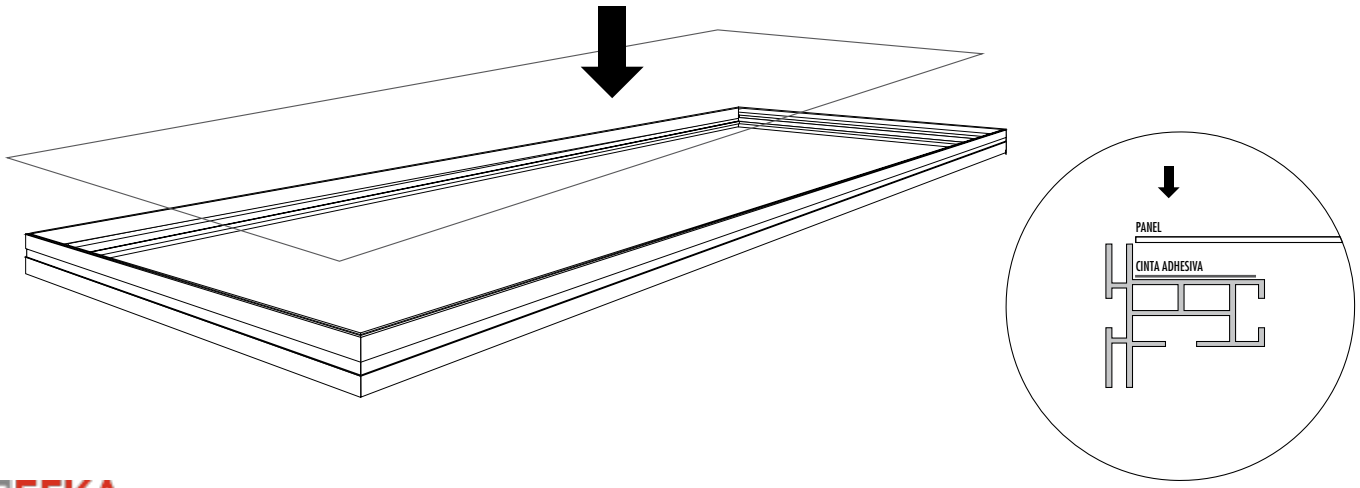

EFKA by INGLET

INGLET, SLU Av. Cervera, 21 25300 Tàrrega (Lleida) Tel. 973 312 312 / Fax. 973 310 755 comercial@inglet.com / www.inglet.com